Lemi®

ITALIAN WELLNESS EQUIPMENT

CARRELLI













TROLLEYS

Lemi offers a wide range of trolleys to be matched with Lemi spa tables and beauty chairs. All of them are made from the highest quality materials and designed to ensure maximum functionality, even in the most exclusive environments.

Lemi propone una linea completa di carrelli coordinabili con i lettini Lemi e le poltrone beauty. Tutti sono caratterizzati da finiture e materiali di altissima qualità e sono progettati per garantire la massima funzionalità, anche negli ambienti più esclusivi.

T-VALE LINE



* B: Wengé S204 T-VALE cod. 355 - Cassetto laterale estraibile



T-VALE S cod. 357



Hot Cabi / Cold Cabi

COD. 355 T-VALE
COD. 357 T-VALE S

The multifunctional trolleys T-VALE and T-VALE S are made of high-quality materials and represent an ideal cabin accessory for professionals, increasing operator efficiency and improving the final results as well as customer satisfaction. They feature a minimalist design, silent wheels and, in the case of the T-VALE only, a practical pull-out side drawer.

I carrelli multifunzionali T-VALE e T-VALE S sono realizzati con materiali di alta qualità e rappresentano un accessorio da cabina ideale per il professionista, aumentando il grado di efficienza dell'operatore e migliorando il risultato finale e la soddisfazione del cliente. Caratterizzati da una linea minimalista, ruote silenziose e, (solo per T-VALE) un cassetto laterale estraibile.

Accessories upon request
Accessori su richiesta





Clamp for lamp
Attacco per lampada

** The images are for illustrative purposes only and may not reflect the actual image of the finishing.*

* Le immagini hanno valore puramente illustrativo e possono non rispecchiare l'immagine reale della finitura.

Focus on

- All in one trolley including:
- *Hot Cabi to keep small towels wet and warm*
- *Refrigerating unit*
- *Heating plate*
- *Pull out side drawer* ***(only for T-VALE cod. 355)***
- *Customizable finishes*

- Carrello combinato che include:
- Hot Cabi per mantenere le salviettine umide e calde
- Unità refrigerante
- Piastra riscaldante
- Cassetto laterale estraibile **(solo per T-VALE cod. 355)**
- Finiture personalizzabili

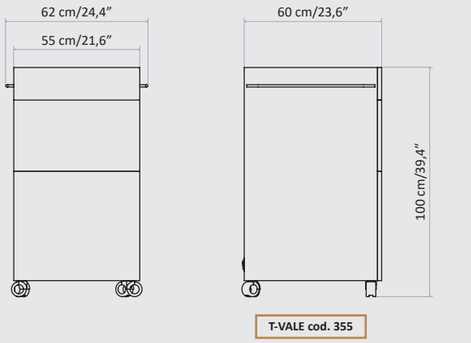

Packaging details

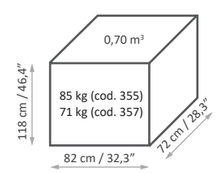

BASE CUSTOMIZATION
PERSONALIZZAZIONE BASE

VEGA - FINISHES CHART



T004 Antracite | T002 Nocciola | IT02 Paradise | IT03 Lagoon | 4208 Rovere Axe | 4397 Teak



4565 Olmo Miele | E004 Rovere Moro | S204 Wengé | U002 Urban Concrete | 3096 Bianco | U79 Nero

Today, 70% of the company's wooden equipment and treatment tables are manufactured using FSC certified lumber from unprotected forests. The woods are furnished by suppliers that have committed themselves to sustainable development, guaranteeing full compliance with the best environmental protection practices.

Oggi, il 70% delle attrezzature e dei lettini in legno dell'azienda sono realizzati con legname certificato FSC proveniente da foreste non protette. I legni provengono da fornitori che si sono impegnati per lo sviluppo sostenibile, garantendo il pieno rispetto delle migliori pratiche di tutela ambientale.

*The images are for **illustrative purposes** only and may **not reflect the actual finish of the product**, especially when viewed on a screen. For this reason, the **SELECTION OF FINISHES MUST ALWAYS BE BASED** on the **PHYSICAL SAMPLES** provided in the official **COLOR CHARTS**, which offer **THE MOST RELIABLE AND ACCURATE REFERENCE.***

Le immagini hanno valore **puramente illustrativo** e possono **non rispecchiare la finitura reale del prodotto**, in particolare se visualizzate tramite schermo. Per questo motivo, la **SELEZIONE DELLE FINITURE** deve **BASARSI ESCLUSIVAMENTE** sui **CAMPIONI FISICI** presenti nelle **CARTELLE COLORI** ufficiali, che rappresentano il **RIFERIMENTO PIÙ AFFIDABILE E ACCURATO.**

TECHNICAL REQUIREMENTS
CARATTERISTICHE TECNICHE

*The data provided refers to the **STANDARD** version of the products. /* I dati riportati fanno riferimento alla versione **STANDARD** dei prodotti.

PRODUCT PRODOTTO	*ABSORPTION* ASSORBIMENTO	*VOLTAGE* VOLTAGGIO	*POWER* POTENZA	*FREQUENCY* FREQUENZA	*REC. SOCKET* PRESA CONSIGLIATA
T-VALE	1,7 Amax (2,74 A)	110 Vac (230Vac)	258W* (608W)	50/60 Hz	16 A (10 A)
T-VALE S					
T-VAPO	5,3 Amax (2,9 A)	125 Vac (230 Vac)	661W		
T-WAX	3,6 Amax (0,9 A)	110 Vac (230 Vac)	400W (205W)		
T-ONE	*Depending on the selected unit (Hot Cabi or Cold Cabi – see below)* In base all'apparecchiatura selezionata (Hot Cabi o Cold Cabi - vedi sotto)				
ELECTRIC DEVICES (AVAILABLE UPON REQUEST FOR T-ONE / T-STORE / T-PEDI) APPARECCHIATURE ELETTRICHE (DISPONIBILI SU RICHIESTA PER T-ONE / T-STORE / T-PEDI)					
Hot Cabi	2 Amax (1 A)	110 Vac (230Vac)	220W	50/60 Hz	16 A (10 A)
Hot Cabi Taiji	1,1 Amax (0,55 A)	110 Vac (230Vac)	120W		
Luxo Led Lamp / Lampada Luxo	0,1 Amax (0,05 A)	110 Vac (230Vac)	11W		
Cold Cabi	0,6 Amax	230 Vac	138W		
Heating plate / Piastra riscaldante	1,14 Amax	220-240Vac	250W	50/60 Hz	10 A
Wax heater / Scaldacera 230 Vac	0,9 Amax	230 Vac	205W	50/60 Hz	10 A
Wax heater / Scaldacera 110 Vac	3,6 Amax	110 Vac	400W	60 Hz	16 A

** 258W: T-VALE and T-VALE S models at 110V come WITHOUT heating plate*
258W: i modelli T-VALE e T-VALE S a 110V sono SENZA piastra riscaldante

LEGEND / LEGENDA
*Amax = Maximum absorption at **MINIMUM** voltage* / Assorbimento massimo al **MINIMO** voltaggio
*A = Maximum absorption at **MAXIMUM** voltage* / Assorbimento massimo al **MASSIMO** voltaggio

WARRANTY / GARANZIA	
TROLLEY STRUCTURE / STRUTTURA TROLLEY	*ELETTRIC DEVICES* / APPARECCHIATURE ELETTRICHE
2 years / 2 anni	*1 year / 1 anno*

Rev. 3 - 2026

REGULATIONS
All Equipment is CE marked

Images
The images are for illustrative purposes only and may not reflect the actual image of the product.

NORME
Tutte le attrezzature sono a marchio CE

Immagini
Le immagini hanno valore puramente illustrativo e possono non rispecchiare l'immagine reale del prodotto.

Lemi® ITALIAN WELLNESS EQUIPMENT

Brusaferri & C srl
Via Mara Maretti Soldi, 13 - 26011 Casalbuttano (CREMONA) ITALY
Phone +39-0374-363069 info@lemigroup.it service@lemigroup.it
www.lemispa.com