Lemi®
ITALIAN WELLNESS EQUIPMENT

EVO

DROPSHAPE

- *EVO headrest with distinctive design*
- *STANDARD on EVO spa beds*
- *Patented*

PATENTED SINCE 2024

- **Testa Evo con design distintivo**
- **STANDARD sui lettini spa Evo**
- **Brevettata**

NEW 2024

2024 american spa WINNER PROFESSIONAL'S CHOICE AWARDS
2023 american spa WINNER PROFESSIONAL'S CHOICE AWARDS
2021 american spa WINNER PROFESSIONAL'S CHOICE AWARDS

FAVORITE
TREATMENT TABLE MANUFACTURER

All EVO spa tables feature a mattress with HBS Stress Relief System. This is the innovative system by which the head, the back and the shoulders can be stimulated without stretching and contractures, thanks to the possibility of lowering the armrests and adjusting the headrest.

Tutti i lettini EVO presentano il materasso con Sistema Anti Stress HBS, si tratta dell'innovativo sistema col quale testa, schiena e braccia possono essere stimolate senza stiramenti e contratture, grazie alla possibilità di abbassare i braccioli e regolare l'appoggiatesta.

VERONA EVO

* B: Taupe | M: Spa Soft Calm 1502

Chair position / Posizione poltrona

Tilting adjustment / Regolazione basculante

COD. 1446 EVO

Verona EVO, highly-advanced multifunctional Spa table that combines strength elegance of design with the exceptional comfort of the innovative mattress with HBS Stress Relief System. Thanks to its fully electric adjustment of height, backrest, legrest and tilting, the Verona EVO treatment table is DUAL USE: it can be used as a chair or as a bed.

IDEAL FOR: massages, face and body treatments, hair removal, treatments with aesthetic equipment.

Verona EVO, lettino multifunzionale Spa altamente avanzato che combina la forza e l'eleganza del design con l'eccezionale comfort dell'innovativo materasso con HBS Stress Relief System. Grazie alla regolazione completamente elettrica dell'altezza, dello schienale, del poggiagambe e della basculante, il lettino Verona EVO è DUAL USE: può quindi essere utilizzato sia come poltrona che come lettino.

IDEALE PER: massaggi, trattamenti viso e corpo, depilazione, trattamenti con apparecchiature estetiche.

FROM **BED**
TO **CHAIR**

DA **LETTINO**
A **POLTRONA**

** The images are for illustrative purposes only and may not reflect the actual image of the finishing.*

* Le immagini hanno valore puramente illustrativo e possono non rispecchiare l'immagine reale della finitura.

Focus on

- *4 electric adjustments for height, backrest, legrest and tilting allowing for DUAL USE*
- *Standard handset control with 2 options for MEMORY function*
- ***ZAK mattress with extendable foot section, allowing the table to be used in chair position*** **NEW**
- *AUT function: automatic return from any position to zero position (flat and minimum height)*
- *END function: "End of treatment" position*
- *The HBS Stress Relief System ensures perfect ergonomics for the head, shoulders and back*
- *Mattress customizable in thickness and width upon request*
- *Fire-resistant, azo-free, antibacterial and antifungal mattress covering*
- *Multifunctional solution, maximum customer / operator comfort*

- 4 movimenti elettrici per regolazione di altezza, schienale, gamba e basculante che lo rendono DUAL USE
- Pulsantiera standard con 2 opzioni di funzione MEMORIE
- **Materasso ZAK con piede estraibile, che permette l'utilizzo del lettino in posizione poltrona** **NEW**
- Funzione AUT: ritorno automatico da ogni posizione alla posizione zero (piatto e altezza minima)
- Funzione END: posizione "fine del trattamento"
- Il Sistema Anti Stress HBS garantisce perfetta ergonomia per testa, spalle e schiena
- Materasso personalizzabile in spessore e larghezza su richiesta
- Rivestimento ignifugo, azo-free, antibatterico, antimicotico
- Soluzione multifunzionale, massimo comfort cliente / operatore

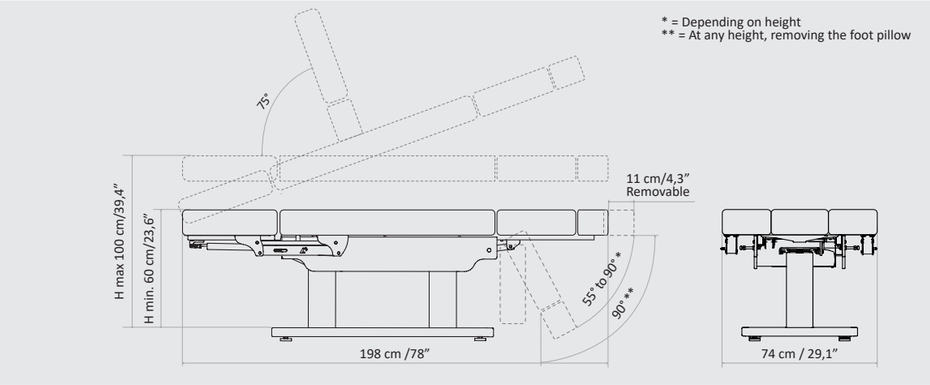

Packaging details

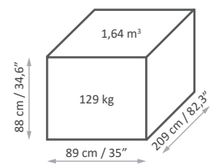

MAXIMUM CAPACITY
PORTATA MASSIMA
200 kg

MATTRESS CUSTOMIZATION
PERSONALIZZAZIONE MATERASSO

3 STANDARD CONFIGURATION OPTIONS / 3 OPZIONI DI CONFIGURAZIONE STANDARD

1 WENGÉ | 2 WHITE/BIANCO | 3 TAUPE/TORTORA

MATTRESS WIDTH LARGHEZZA MATERASSO

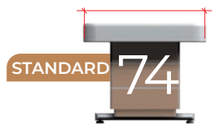

S - 74 CM / 29,3''

Standard Width - 74 cm / 29,3''
Larghezza Standard - 74 cm / 29,3''

M - 82 CM / 32,3''

Medium Width - 82 cm / 32,3''
Larghezza Medium - 82 cm / 32,3''

MATTRESS THICKNESS SPESSORE MATERASSO

COMFORT - 9 CM / 3,5''

Mattress with high density foam for energic massages

Materasso con gomma ad alta densità per massaggi energici

EXTRA COMFORT - 12 CM / 4,7''

Comfortable mattress for relax massages

Materasso confortevole per massaggi relax

SUPER SOFT - 15 CM / 6'' *with Memory Foam*

Super soft mattress with memory foam, available ONLY for 74 cm /29,3'' and 82 cm /32,3'' width

Materasso super soft con memory foam, disponibile SOLO per larghezze 74 cm e 82 cm

*The images are for **illustrative purposes** only and may **not reflect the actual finish of the product**, especially when viewed on a screen. For this reason, the **SELECTION OF FINISHES MUST ALWAYS BE BASED** on the **PHYSICAL SAMPLES** provided in the official **COLOR CHARTS**, which offer **THE MOST RELIABLE AND ACCURATE REFERENCE.***

ACCESSORIES UPON REQUEST
ACCESSORI SU RICHIESTA

All tables have a standard setting customizable upon request.

Tutti i lettini hanno una configurazione standard personalizzabile su richiesta.

Armrest pair (Verona Line)
Coppia braccioli (Linea Verona)

Oil-resistant mattress protection
Proteggi materasso resistente agli oli

Luxury "Dreamsoft" cover
Coprilettino Dreamsoft

Rotating Evo armrest pair
Coppia braccioli Evo girevoli

Luxury towel
Telo Deluxe

Bluetooth sound system
Sistema Bluetooth

Aromatherapy powered by Camille
Aromatherapy powered by Camille

Perfumed pearls for Kit Aroma Spa (150ml each)
Perle profumate per Kit Aroma Spa (150ml cad.)

- Le Delicat
- Lux Mint
- Pine
- Mediterranee
- Polynesie

Roll Holder (66/75 cm)
Portarotolo (66/75 cm)

Heating system
Riscaldamento materasso

Pedicure basin with metallic support
Vaschetta pedicure con supporto metallico

Adjustable cushion
Cuscino regolabile

Wheels with brake (ø 50 mm)
Ruote con freno (ø 50 mm)

Vario Led Flex lamp
Lampada Vario Led Flex

Clamp for Vario Led Flex Lamp
Morsetto per Lampada Vario Led Flex

Marine kit
Kit navale

UK cable
Cavo UK

USA cable
Cavo USA

Disposable Headcover (250 pieces pack)
Copritesta monouso (confezione 250 pz.)

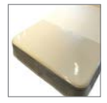

Plastic leg protection
Protezione gambe in plastica

Customized mattress with logo
Personalizzazione materasso con logo

Le immagini hanno valore **puramente illustrativo** e possono **non rispecchiare la finitura reale del prodotto**, in particolare se visualizzate tramite schermo. Per questo motivo, la **SELEZIONE DELLE FINITURE** deve **BASARSI ESCLUSIVAMENTE** sui **CAMPIONI FISICI** presenti nelle **CARTELLE COLORI** ufficiali, che rappresentano il **RIFERIMENTO PIÙ AFFIDABILE E ACCURATO.**

LEMI MATTRESSES STANDARD

MATERASSI LEMI MEMORY

Each mattress is HANDCRAFTED, therefore the ACTUAL MEASUREMENTS MAY VARY from those indicated in the catalogue by approximately ± 1 cm (also based on the selected configuration).

Ogni materasso è realizzato A MANO, pertanto le MISURE REALI POTREBBERO VARIARE rispetto a quelle indicate nel catalogo di circa ± 1 cm (anche in base alla configurazione selezionata).

THICKNESS
SPESSORE
9cm | 3,5''
12cm | 4,7''

EVO LINE - STANDARD

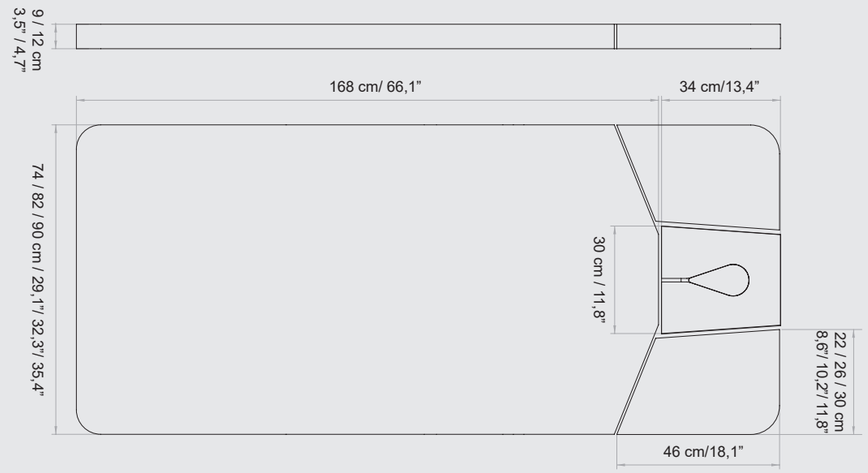

AVAILABLE FOR WIDTH / DISPONIBILE PER LARGHEZZA: 74 / 82 / **90 CM**

EVO LINE - MEMORY

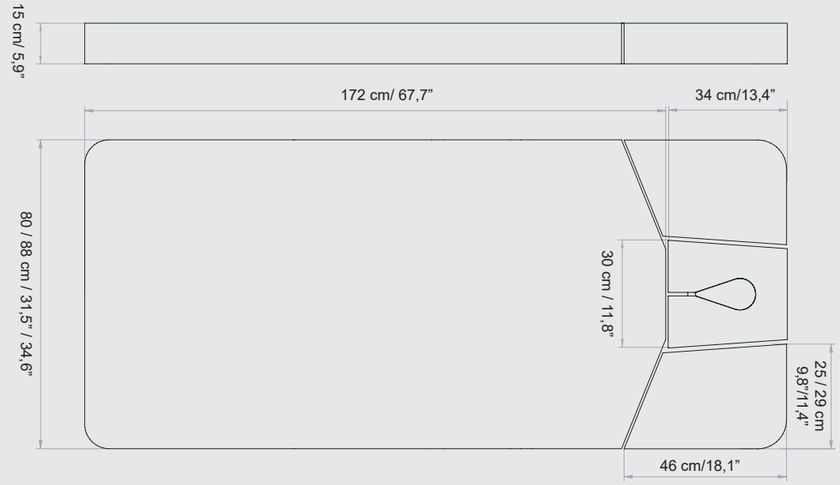

AVAILABLE FOR WIDTH / DISPONIBILE PER LARGHEZZA: 74 / 82 CM

THICKNESS
SPESSORE
15cm | 5,9''

THICKNESS
SPESSORE
9cm | 3,5''
12cm | 4,7''

VERONA EVO - STANDARD

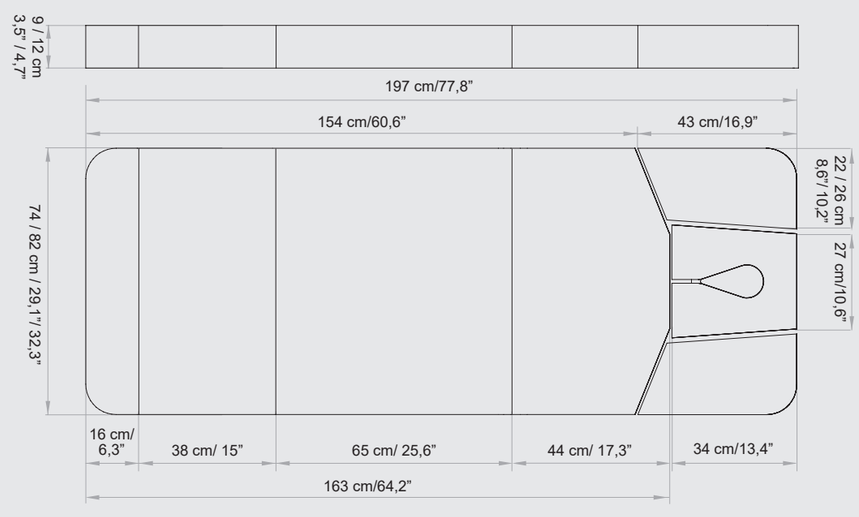

AVAILABLE FOR WIDTH / DISPONIBILE PER LARGHEZZA: 74 / 82 CM

VERONA EVO - MEMORY

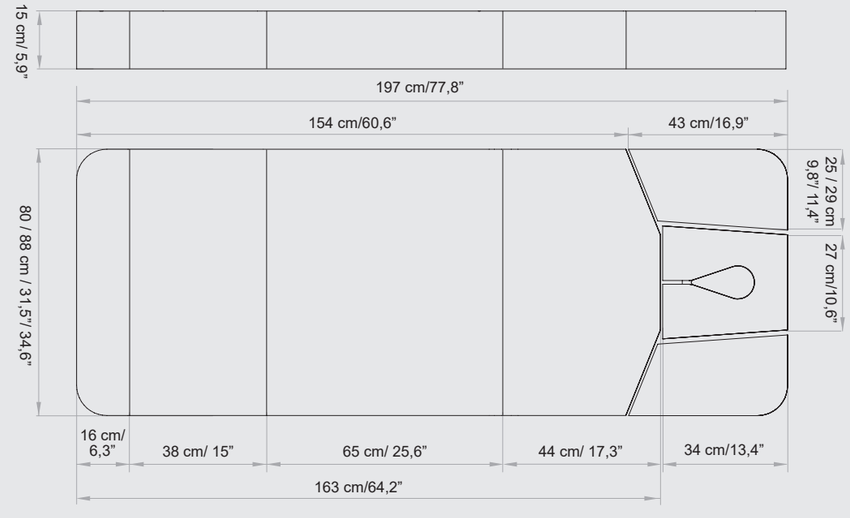

AVAILABLE FOR WIDTH / DISPONIBILE PER LARGHEZZA: 74 / 82 CM

THICKNESS
SPESSORE
15cm | 5,9''

TECHNICAL REQUIREMENTS

CARATTERISTICHE TECNICHE

ABSORPTION ASSORBIMENTO	*VOLTAGE* VOLTAGGIO	*POWER* POTENZA	*FREQUENCY* FREQUENZA	*WARRANTY*	GARANZIA
4 Amax (1,7 A)	100 Vac (240Vac)	400W	50/60 Hz	*Mattress heating: 1 year* *Electric parts and controls: 3 years* *Undeformable foam: 5 years* *Actuators: 5 years* *Structure: Lifetime*	Riscaldamento materasso: 1 anno Parti elettriche e comandi: 3 anni Gomma indeformabile: 5 anni Attuatori: 5 anni Struttura: a vita

Rev. 8 - 2026

REGULATIONS

All Equipment is CE marked

Electrical equipment and beds
Directive 2006/42/CE (Machinery Directive) and national regulations
Directive 2014/30/UE (Electromagnetic Compatibility Directive) and national regulations.

Images
The images are for illustrative purposes only and may not reflect the actual image of the product.

NORME

Tutte le attrezzature sono a marchio CE

Attrezzature e lettini elettrici
Direttiva 2006/42/CE (Direttiva Macchine) e disposizioni nazionali di attuazione
Direttiva 2014/30/UE (Direttiva Compatibilità elettromagnetica) e disposizioni nazionali di attuazione.

Immagini
Le immagini hanno valore puramente illustrativo e possono non rispecchiare l'immagine reale del prodotto.

Lemi®
ITALIAN WELLNESS EQUIPMENT

Brusaferri & C srl
Via Mara Maretti Soldi, 13
26011 Casalbuttano (CREMONA) ITALY
Phone +39-0374-363069 Fax +39-0374-363071
info@lemigroup.it service@lemigroup.it

www.lemispa.com