Lemi®

ITALIAN WELLNESS EQUIPMENT

BEAUTY

The BEAUTY line includes a whole series of multifunctional chairs that can be adjusted in any position, until they become a completely horizontal bed. All the chairs are suitable for face treatments, body treatments, hair removal, pressure therapy, manicures and pedicures.

La linea BEAUTY include una serie completa di poltrone multifunzionali che possono essere regolate in ogni posizione, fino a divenire un lettino completamente orizzontale. Tutte le poltrone sono adatte per trattamenti viso, trattamenti corpo, epilazione, pressoterapia, manicure e pedicure.

TESERA



* B: Bianco | M: Spa Essence Ivory 1002

Version with Memory Foam mattress / Versione con materasso Memory Foam



Standard mattress / Materasso standard

* B: Grigio | M: Spa Essence Ivory 1002



COD. 1272

Tesera is equipped with high-performance and silent electronics and a practical standard handset control. Bi-Zak mattress with wide customization.

IDEAL FOR: massages, face and body treatments, hair removal, treatments with aesthetic equipment.

Tesera è dotata di elettronica altamente performante e silenziosa e di una pratica pulsantiera standard. Materasso Bi-Zak con ampia possibilità di personalizzazione.

IDEALE PER: massaggi, trattamenti viso e corpo, depilazione, trattamenti con apparecchiature estetiche.

** The images are for illustrative purposes only and may not reflect the actual image of the finishing.*

* Le immagini hanno valore puramente illustrativo e possono non rispecchiare l'immagine reale della finitura.

Focus on

- *Standard handset control with 1 MEMORY function*
- *AUT function: automatic return to the original position (chair)*
- *SYNCHRO function: synchronized backrest/legrest movement (ONLY by handset control)*
- *Fire-resistant, azo-free, antibacterial and antifungal mattress covering*
- *Entirely enclosed ABS casing*
- *Fully customizable*
- *Standard version includes: 4 electric motors (height, back, leg, tilting adjustment), handset control and anatomic Bi-Zak mattress without stitching (adjustable headrest and footrest), flat armrests*

- Pulsantiera standard con 1 funzione MEMORIE
- Funzione AUT: ritorno automatico alla posizione base (poltrona)
- Funzione SYNCHRO: movimento schiena/gambe sincronizzato (SOLO con pulsantiera)
- Rivestimento ignifugo, azo-free, antibatterico, antimicotico
- Carter in ABS completamente chiuso
- Totalmente personalizzabile
- La versione standard include: 4 motori elettrici (regolazione altezza, schienale, gamba, basculante), pulsantiera e materasso anatomico Bi-Zak senza cuciture (testa e piedi regolabili), braccioli automatici

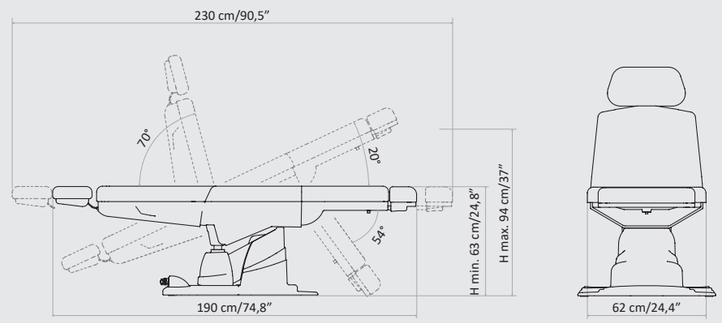

Packaging details

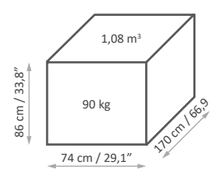

MAXIMUM CAPACITY
PORTATA MASSIMA
200 kg

MATTRESS CUSTOMIZATION
PERSONALIZZAZIONE MATERASSO

The innovative VITA materials (with up to 90% natural and renewable content) and Spa Essence, exclusive LEMI finishes, ensure hygiene and easy cleaning while preserving their excellent structural qualities over time.

Gli innovativi materiali VITA (fino al 90% di origine naturale e rinnovabile) e Spa Essence, finiture esclusive LEMI, garantiscono igiene e facilità di pulizia, preservando nel tempo le loro eccellenti qualità strutturali.

VITA CLASSIC / FIBER - COLOR CHART



EV00021 EV00022 EV00041 EV00042

EF00101 EF00110 EF00106 EF00111

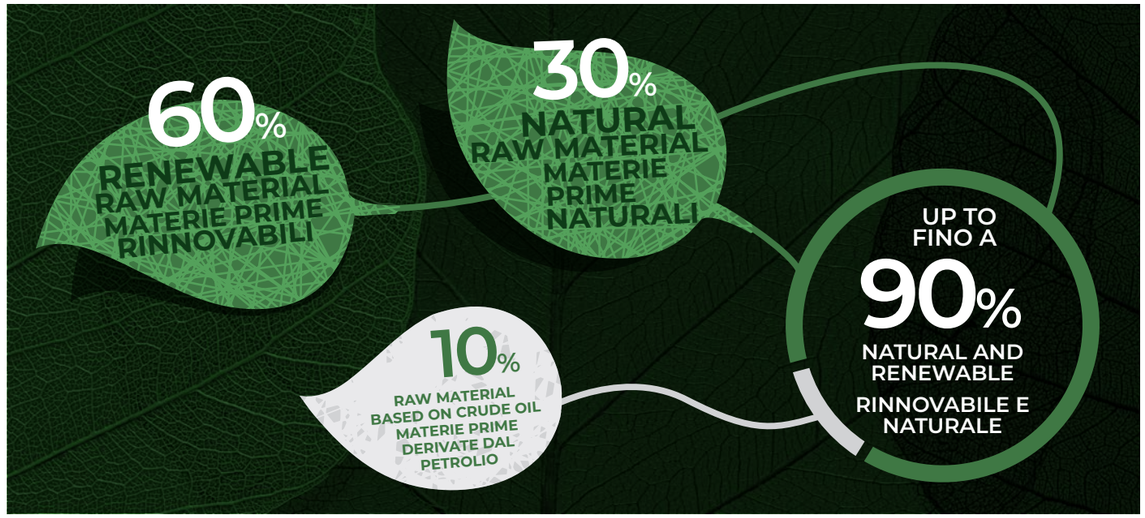

SPA ESSENCE - COLOR CHART



IVORY 1002 EDEN 1081

AURA 1003 AMBER 1006

SANDSTONE 1004 HAZE 1011

SAHARA 1071 GRAPHITE 1012

EARTH 1010 ECLIPSE 1016

*The images are for **illustrative purposes** only and may **not reflect the actual finish of the product**, especially when viewed on a screen. For this reason, the **SELECTION OF FINISHES MUST ALWAYS BE BASED** on the **PHYSICAL SAMPLES** provided in the official **COLOR CHARTS**, which offer **THE MOST RELIABLE AND ACCURATE REFERENCE.***

Le immagini hanno valore **puramente illustrativo** e possono **non rispecchiare la finitura reale del prodotto**, in particolare se visualizzate tramite schermo. Per questo motivo, la **SELEZIONE DELLE FINITURE** deve **BASARSI ESCLUSIVAMENTE** sui **CAMPIONI FISICI** presenti nelle **CARTELLE COLORI** ufficiali, che rappresentano il **RIFERIMENTO PIÙ AFFIDABILE E ACCURATO.**

BASE CUSTOMIZATION
PERSONALIZZAZIONE BASE

ABS PLASTIC FINISHES

White
Bianco



Grey
Grigio

We provide a thermoformed ABS base, completely closed to prevent any infiltration of powders or liquids. The result is a very strong material that is scratch resistant and easy to clean.

Forniamo una base in ABS termoformato, completamente chiuso per evitare qualsiasi infiltrazione di polveri o liquidi. Il risultato è un materiale molto robusto, resistente ai graffi e facile da pulire.

ACCESSORIES UPON REQUEST
ACCESSORI SU RICHIESTA

All tables have a standard setting customizable upon request.

Tutti i lettini hanno una configurazione standard personalizzabile su richiesta.



Manicure bowls pair
Coppia bacinelle manicure



Pedicure basin with metallic support
Vaschetta pedicure con supporto metallico



Zak mattress protection with polyurethane
Coprilettino materasso Zak con poliuretano



Extra Comfort Mattress with Memory Foam
Materasso Extra Comfort con Memory Foam



XL Mattress
Materasso XL



Roll Holder (66/75 cm)
Portarotolo (66/75 cm)



Foot pedal control with memories function
Pedaliera con funzione memorie



Wireless foot pedal control with memories function
(NO foot pedal with cable NO remote control)
Pedaliera wireless con funzione memorie
(NON compatibile con pedale a filo e con pulsantiera)

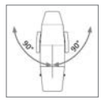

Option rotation 180°
Opzione rotazione 180°



Small Zak headrest (only for Zak/ Bi-Zak)
Testa Zak piccola (solo Zak/Bi-Zak)



Strip headrest with face hole (only for Zak/ Bi-Zak)
Testa strip con foro viso (solo Zak/Bi-Zak)



Heating system
Riscaldamento materasso



Wheels with brake (ø 50 mm)
Ruote con freno (ø 50 mm)



Marine kit
Kit navale



UK cable
Cavo UK



USA cable
Cavo USA



Plastic leg protection
Proteggi gambe in plastica



Customized mattress with logo
Personalizzazione materasso con logo

*The images are for **illustrative purposes** only and may **not reflect the actual finish of the product**.*

Le immagini hanno valore **puramente illustrativo** e possono **non rispecchiare la finitura reale del prodotto**.

LEMI MATTRESSES STANDARD

Each mattress is HANDCRAFTED, therefore the ACTUAL MEASUREMENTS MAY VARY from those indicated in the catalogue by approximately ± 1 cm (also based on the selected configuration).



THICKNESS
SPESSORE
6cm | 2,4”

FLAT

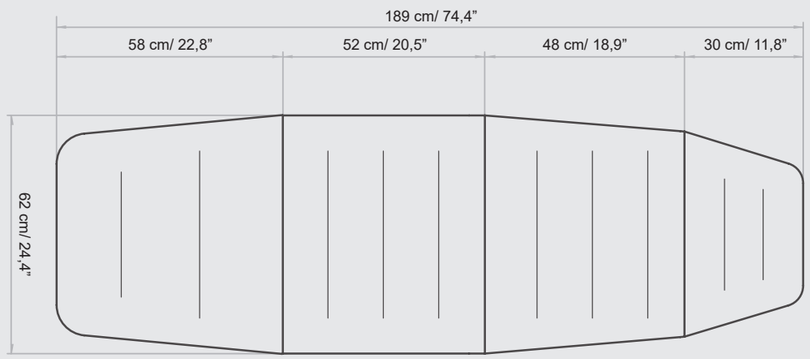



THICKNESS
SPESSORE
12cm | 4,7”

ANATOMIC

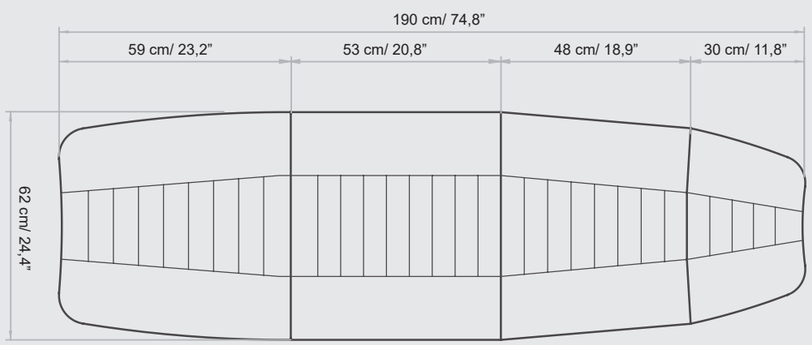



THICKNESS
SPESSORE
15cm | 5,9”

MEMORY

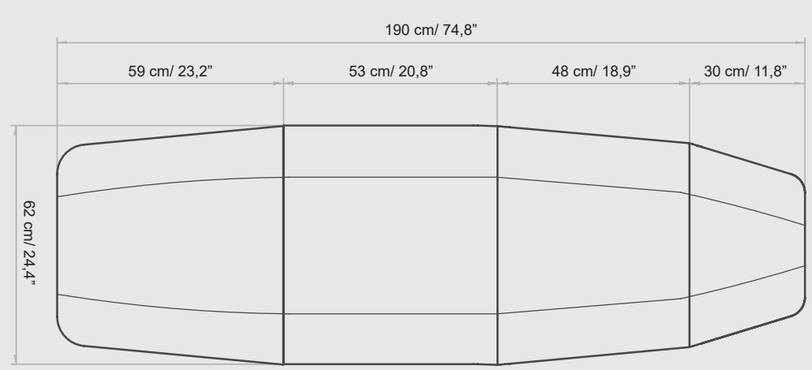

MATERASSI LEMI BI-ZAK

Ogni materasso è realizzato A MANO, pertanto le MISURE REALI POTREBBERO VARIARE rispetto a quelle indicate nel catalogo di circa ± 1 cm (anche in base alla configurazione selezionata).

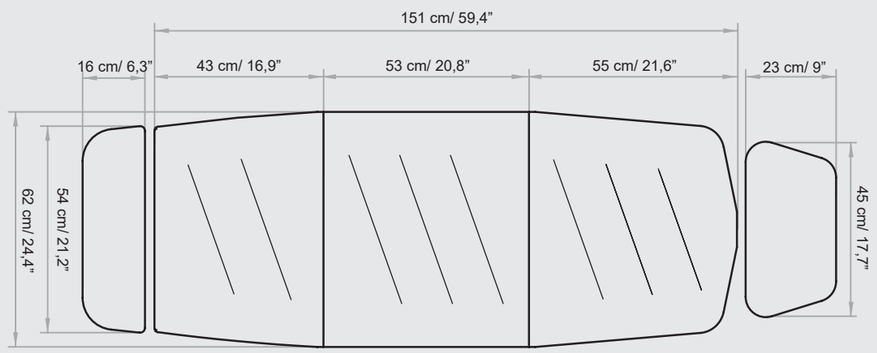

FLAT BI-ZAK



THICKNESS
SPESSORE
6cm | 2,4”

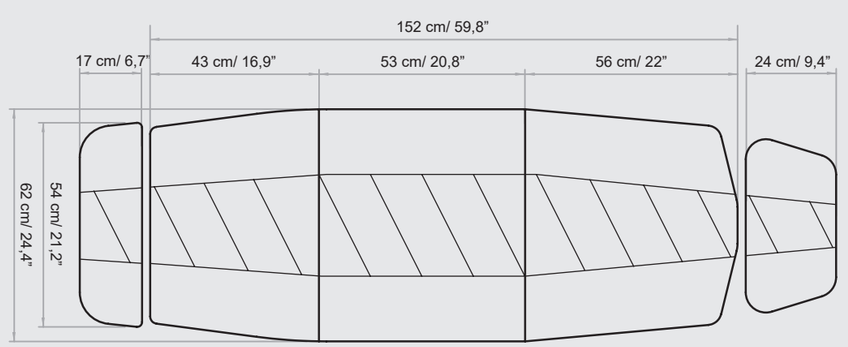

ANATOMIC BI-ZAK



THICKNESS
SPESSORE
12cm | 4,7”

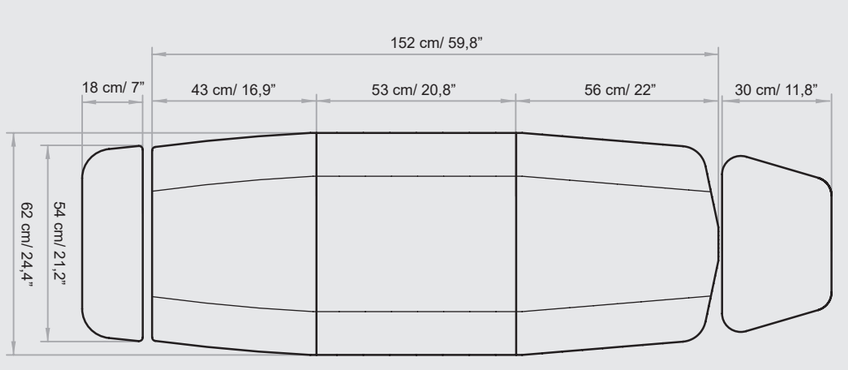

MEMORY BI-ZAK



THICKNESS
SPESSORE
15cm | 5,9”

TECHNICAL REQUIREMENTS

CARATTERISTICHE TECNICHE

ABSORPTION ASSORBIMENTO	*VOLTAGE* VOLTAGGIO	*POWER* POTENZA	*FREQUENCY* FREQUENZA	*WARRANTY*	GARANZIA
4 Amax (1,7 A)	100 Vac (240Vac)	250W	50/60 Hz	*Mattress heating: 1 year* *Electric parts and controls: 2 years* *Undeformable foam: 5 years* *Structure: 10 years*	Riscaldamento materasso: 1 anno Parti elettriche e comandi: 2 anni Gomma indeformabile: 5 anni Struttura: 10 anni

Rev. 3 - 2026

REGULATIONS

All Equipment is CE marked

Electrical equipment and beds
Directive 2006/42/CE (Machinery Directive) and national regulations
Directive 2014/30/UE (Electromagnetic Compatibility Directive) and national regulations.

Images
The images are for illustrative purposes only and may not reflect the actual image of the product.

NORME

Tutte le attrezzature sono a marchio CE

Attrezzature e lettini elettrici
Direttiva 2006/42/CE (Direttiva Macchine) e disposizioni nazionali di attuazione
Direttiva 2014/30/UE (Direttiva Compatibilità elettromagnetica) e disposizioni nazionali di attuazione.

Immagini
Le immagini hanno valore puramente illustrativo e possono non rispecchiare l'immagine reale del prodotto.

Lemi®
ITALIAN WELLNESS EQUIPMENT

Brusaferri & C srl
Via Mara Maretti Soldi, 13
26011 Casalbuttano (CREMONA) ITALY
Phone +39-0374-363069 Fax +39-0374-363071
info@lemigroup.it service@lemigroup.it

www.lemispa.com