Lemi®

ITALIAN WELLNESS EQUIPMENT

BEAUTY

The BEAUTY line includes a whole series of multifunctional chairs that can be adjusted in any position, until they become a completely horizontal bed. All the chairs are suitable for face treatments, body treatments, hair removal, pressure therapy, manicures and pedicures.

La linea BEAUTY include una serie completa di poltrone multifunzionali che possono essere regolate in ogni posizione, fino a divenire un lettino completamente orizzontale. Tutte le poltrone sono adatte per trattamenti viso, trattamenti corpo, epilazione, pressoterapia, manicure e pedicure.

PODO DREAM







* B: Grigio | M: Spa Essence Ivory 1002

Standard version / Versione standard

COD. 1408

Podo Dream is designed to provide maximum comfort for the client and allow the practitioner to change the working position. It ensures ease of use and functionality. The base size is suitable also for smaller rooms. Featuring head pillow, anatomic mattress and flat armrests.

IDEAL FOR: manicure, pedicure, face and body treatments, hair removal.

Podo Dream è progettato per offrire il massimo comfort per il cliente e consentire al professionista di cambiare la posizione di lavoro. Garantisce facilità d'uso e funzionalità. La misura della base è adatta anche per le stanze più piccole. Dotato di cuscino appoggiatesta, materasso anatomico e braccioli automatici.

IDEALE PER: manicure, pedicure, trattamenti viso e corpo, depilazione.

** The images are for illustrative purposes only and may not reflect the actual image of the finishing.*

* Le immagini hanno valore puramente illustrativo e possono non rispecchiare l'immagine reale della finitura.

Focus on

- *3 electric motors for height, back and tilting adjustment*
- *Standard pedal control with 2 options for MEMORY function*
- *AUT function: "End of treatment" position*
- *END function: automatic return from any position to zero position (flat and minimum height)*
- *Manually adjustable legrests with inclination (90°), extension and rotation*
- *Entirely enclosed in ABS covering*
- *Fire-resistant, azo-free, antibacterial and antifungal mattress covering*
- *Standard mattress with flat armrests and head pillow*
- *Rotation 180°*

- 3 motori elettrici per regolazione di altezza, schiena e basculante
- Pedaliera standard con 2 opzioni di funzione MEMORIE
- Funzione AUT: posizione "fine del trattamento"
- Funzione END: ritorno automatico da ogni posizione alla posizione zero (piatto e altezza minima)
- Poggiagambe regolabili manualmente con inclinazione 90°, estensione e rotazione
- Carter in ABS completamente chiuso
- Rivestimento ignifugo, azo-free, antibatterico, antimicotico
- Materasso standard con braccioli piatti e cuscino per la testa
- Rotazione 180°

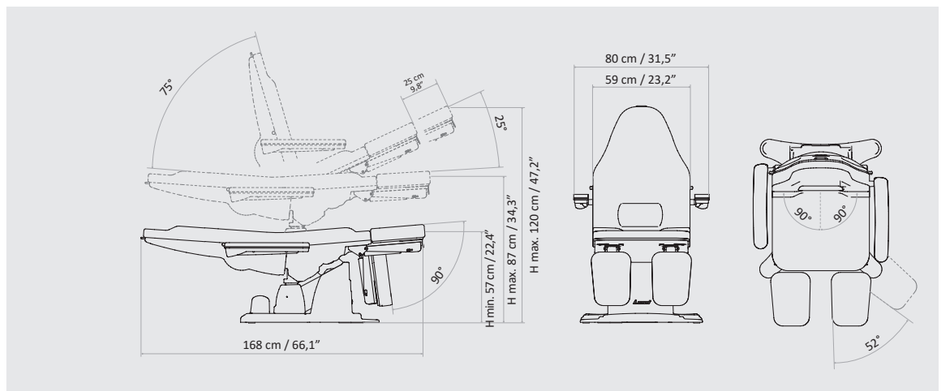

Packaging details

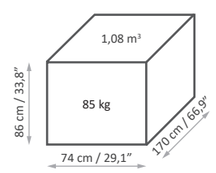

MAXIMUM CAPACITY
PORTATA MASSIMA
200 kg

MATTRESS CUSTOMIZATION
PERSONALIZZAZIONE MATERASSO

The innovative VITA materials (with up to 90% natural and renewable content) and Spa Essence, exclusive LEMI finishes, ensure hygiene and easy cleaning while preserving their excellent structural qualities over time.

Gli innovativi materiali VITA (fino al 90% di origine naturale e rinnovabile) e Spa Essence, finiture esclusive LEMI, garantiscono igiene e facilità di pulizia, preservando nel tempo le loro eccellenti qualità strutturali.

VITA CLASSIC / FIBER - COLOR CHART

EV00021

EV00022


EV00041


EV00042


EF00101

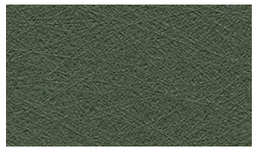
EF00110


EF00106


EF00111

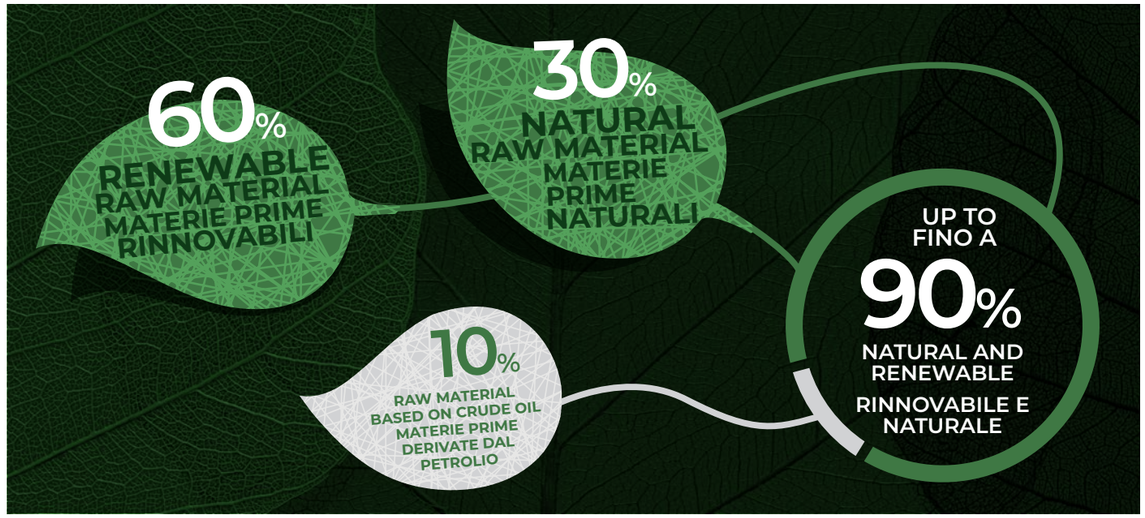

SPA ESSENCE - COLOR CHART

IVORY 1002


EDEN 1081


AURA 1003


AMBER 1006


SANDSTONE 1004


HAZE 1011


SAHARA 1071

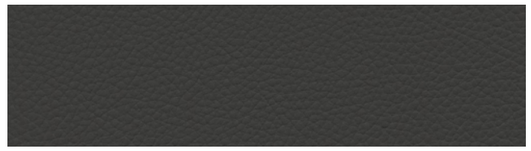
GRAPHITE 1012


EARTH 1010


ECLIPSE 1016

*The images are for **illustrative purposes** only and may **not reflect the actual finish of the product**, especially when viewed on a screen. For this reason, the **SELECTION OF FINISHES MUST ALWAYS BE BASED** on the **PHYSICAL SAMPLES** provided in the official **COLOR CHARTS**, which offer **THE MOST RELIABLE AND ACCURATE REFERENCE.***

Le immagini hanno valore **puramente illustrativo** e possono **non rispecchiare la finitura reale del prodotto**, in particolare se visualizzate tramite schermo. Per questo motivo, la **SELEZIONE DELLE FINITURE** deve **BASARSI ESCLUSIVAMENTE** sui **CAMPIONI FISICI** presenti nelle **CARTELLE COLORI** ufficiali, che rappresentano il **RIFERIMENTO PIÙ AFFIDABILE E ACCURATO.**

BASE CUSTOMIZATION
PERSONALIZZAZIONE BASE

ABS PLASTIC FINISHES

White
Bianco



Grey
Grigio

ACCESSORIES UPON REQUEST
ACCESSORI SU RICHIESTA

All tables have a standard setting customizable upon request.

Tutti i lettini hanno una configurazione standard personalizzabile su richiesta.



Manicure bowls pair
Coppia bacinelle manicure



Foot tray couple with frame support
Coppia bacinelle piedi



Anatomic Bi-Zak mattress
Materasso Bi-Zak anatomico



Leg rest covering (1 pack= 100 pcs)
Proteggi gambe in tessuto (1 conf.=100 pz.)



Option for splitted automatic legrest
Opzione per gambe automatiche divise



Roll Holder (66/75 cm)
Portarotolo (66/75 cm)



Pedicure basin with metallic support
Vaschetta pedicure con supporto metallico



Wireless foot pedal control with memories function
(NO foot pedal with cable NO remote control)
Pedaliera wireless con funzione memorie
(NON compatibile con pedale a filo e con pulsantiera)



Handset control with memories
Pulsantiera con memorie



Wheels with brake (ø 50 mm)
Ruote con freno (ø 50 mm)



Plastic protection for head support
Protezione in plastica per poggiatesta



Marine kit
Kit navale



UK cable
Cavo UK



USA cable
Cavo USA



Plastic leg protection (couple)
Protezione gambe in plastica (coppia)



Customized mattress with logo
Personalizzazione materasso con logo

*The images are for **illustrative purposes** only and may **not reflect the actual finish of the product**.*

Le immagini hanno valore **puramente illustrativo** e possono **non rispecchiare la finitura reale del prodotto**.

LEMI MATTRESSES

The MATTRESSES of the LEMI PODIATRY line are made with the best quality materials to ensure maximum comfort for both the client and the professional.

Each mattress is HANDCRAFTED, therefore the ACTUAL MEASUREMENTS MAY VARY from those indicated in the catalogue by approximately ± 1 cm (also based on the selected configuration).

MATERASSI LEMI

I MATERASSI della linea PODOLOGICA LEMI sono realizzati con materiali della migliore qualità per garantire il massimo comfort sia per il cliente che per il professionista.

Ogni materasso è realizzato A MANO, pertanto le MISURE REALI POTREBBERO VARIARE rispetto a quelle indicate nel catalogo di circa ± 1 cm (anche in base alla configurazione selezionata).



THICKNESS
SPESSORE
9cm | 3,5”

PODO DREAM

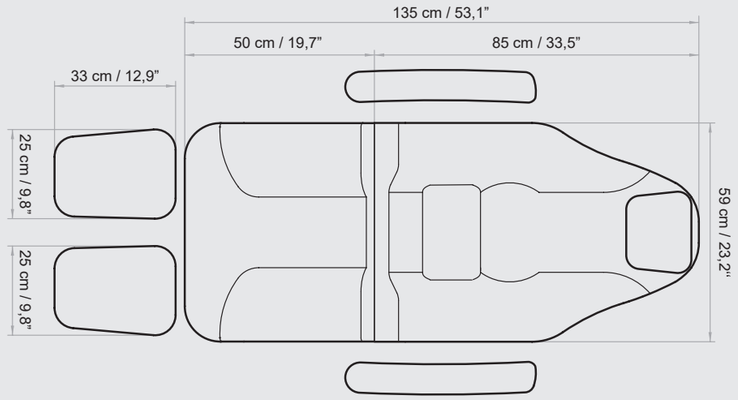

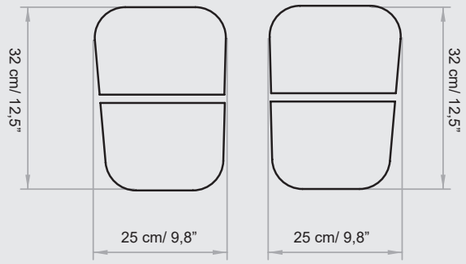

SPLITTED LEGREST





THICKNESS
SPESSORE
12cm | 4,7”

PODO MIX 3M

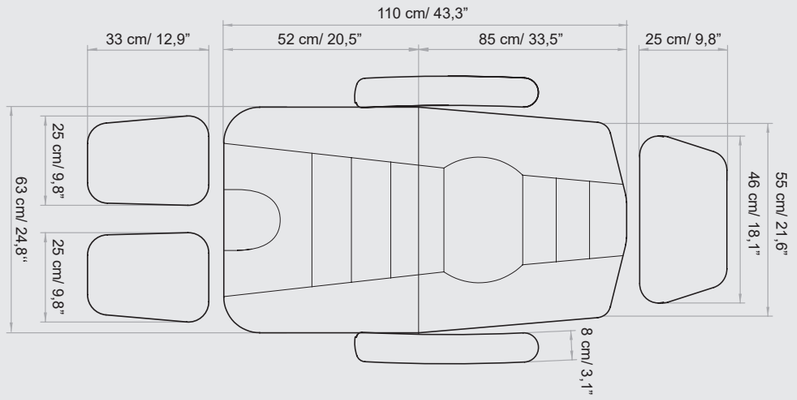



ANATOMIC MATTRESS

Ergonomic Mattress - Thickness 12cm / 4,7”
The Ergonomic mattress allows optimal patient comfort even for long-lasting treatments. Specifically designed with lumbar support, and side straps to contain the back and legs.

Materasso Ergonomico - Spessore 12 cm
Il materasso Ergonomico permette un comfort ottimale del paziente anche per trattamenti di lunga durata. Espressamente studiato con supporto lombare, e bandelle laterali per contenimento di schiena e gambe.

TECHNICAL REQUIREMENTS

CARATTERISTICHE TECNICHE

ABSORPTION ASSORBIMENTO	*VOLTAGE* VOLTAGGIO	*POWER* POTENZA	*FREQUENCY* FREQUENZA	*WARRANTY*	GARANZIA
4 Amax (1,7 A)	100 Vac (240Vac)	250W	50/60 Hz	*Mattress heating: 1 year* *Electric parts and controls: 2 years* *Undeformable foam: 5 years* *Structure: 10 years*	Riscaldamento materasso: 1 anno Parti elettriche e comandi: 2 anni Gomma indeformabile: 5 anni Struttura: 10 anni

Rev. 3 - 2026

REGULATIONS

All Equipment is CE marked

Electrical equipment and beds
Directive 2006/42/CE (Machinery Directive) and national regulations
Directive 2014/30/UE (Electromagnetic Compatibility Directive) and national regulations.

Images
The images are for illustrative purposes only and may not reflect the actual image of the product.

NORME

Tutte le attrezzature sono a marchio CE

Attrezzature e lettini elettrici
Direttiva 2006/42/CE (Direttiva Macchine) e disposizioni nazionali di attuazione
Direttiva 2014/30/UE (Direttiva Compatibilità elettromagnetica) e disposizioni nazionali di attuazione.

Immagini
Le immagini hanno valore puramente illustrativo e possono non rispecchiare l'immagine reale del prodotto.

Lemi®
ITALIAN WELLNESS EQUIPMENT

Brusaferri & C srl
Via Mara Maretti Soldi, 13
26011 Casalbuttano (CREMONA) ITALY
Phone +39-0374-363069 Fax +39-0374-363071
info@lemigroup.it service@lemigroup.it

www.lemigroup.it