BEAUTY

The BEAUTY line includes a whole series of multifunctional chairs that can be adjusted in any position, until they become a completely horizontal bed. All the chairs are suitable for face treatments, body treatments, hair removal, pressure therapy, manicures and pedicures.

La linea BEAUTY include una serie completa di poltrone multifunzionali che possono essere regolate in ogni posizione, fino a divenire un lettino completamente orizzontale. Tutte le poltrone sono adatte per trattamenti viso, trattamenti corpo, epilazione, pressoterapia, manicure e pedicure.

LEMI X

NEW

* B: Grey | M: Spa Essence Sandstone 1004

Standard version with X armrest pair / Versione standard con coppia di braccioli X

COD. 1474

Lemi X is equipped with high-performance and silent electronics and a practical standard handset control. Bi-Zak mattress, X armrests included as well as a wide range of customizable finishes.

IDEAL FOR: massages, face and body treatments, hair removal, treatments with aesthetic equipment.

Lemi X è dotata di elettronica altamente performante e silenziosa e di una pratica pulsantiera standard. Materasso Bi-Zak, braccioli X inclusi ed ampia possibilità di personalizzazione delle finiture.

IDEALE PER: massaggi, trattamenti viso e corpo, depilazione, trattamenti con apparecchiature estetiche.

90° leg inclination
Inclinazione gamba di 90°

** The images are for illustrative purposes only and may not reflect the actual image of the finishing.*

* Le immagini hanno valore puramente illustrativo e possono non rispecchiare l'immagine reale della finitura.

Focus on

- *Standard handset control with 1 MEMORY function*
- ***Exceptional stability***
- ***90° leg inclination***
- *AUT function: automatic return to the original position (chair)*
- *SYNCHRO function: synchronized backrest/legrest movement (ONLY by handset control)*
- *Fire-resistant, azo-free, antibacterial and antifungal mattress covering*
- *Entirely enclosed PST casing*
- *Wide customization of mattress finishes*
- *Standard version includes: 4 electric motors (height, back, leg, tilting adjustment), X armrest pair, Bi-Zak mattress*

- Pulsantiera standard con 1 funzione MEMORIE
- **Estrema stabilità**
- **Inclinazione gamba di 90°**
- Funzione AUT: ritorno automatico alla posizione base (poltrona)
- Funzione SYNCHRO: movimento schiena/gambe sincronizzato (SOLO con pulsantiera)
- Rivestimento ignifugo, azo-free, antibatterico, antimicotico
- Carter in PST completamente chiuso
- Ampia personalizzazione finiture materasso
- La versione standard include: 4 motori elettrici (regolazione altezza, schienale, gamba, basculante), braccioli X, materasso Bi-Zak

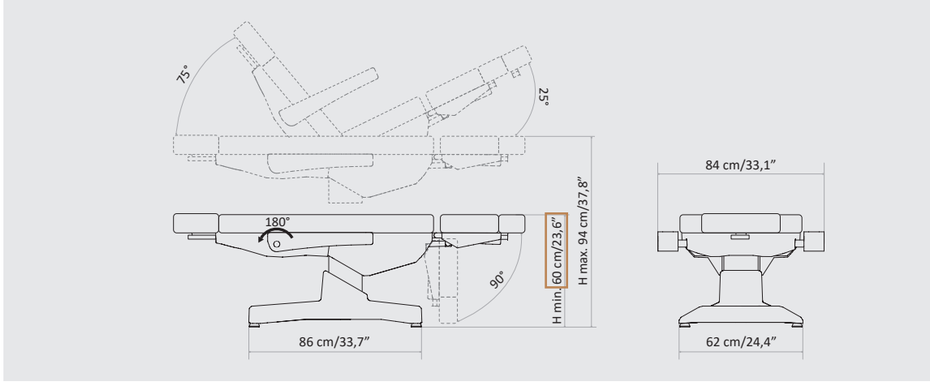

Packaging details

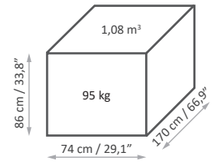

MAXIMUM CAPACITY
PORTATA MASSIMA
250 kg

MATTRESS CUSTOMIZATION
PERSONALIZZAZIONE MATERASSO

The innovative VITA materials (with up to 90% natural and renewable content) and Spa Essence, exclusive LEMI finishes, ensure hygiene and easy cleaning while preserving their excellent structural qualities over time.

Gli innovativi materiali VITA (fino al 90% di origine naturale e rinnovabile) e Spa Essence, finiture esclusive LEMI, garantiscono igiene e facilità di pulizia, preservando nel tempo le loro eccellenti qualità strutturali.

VITA CLASSIC / FIBER - COLOR CHART

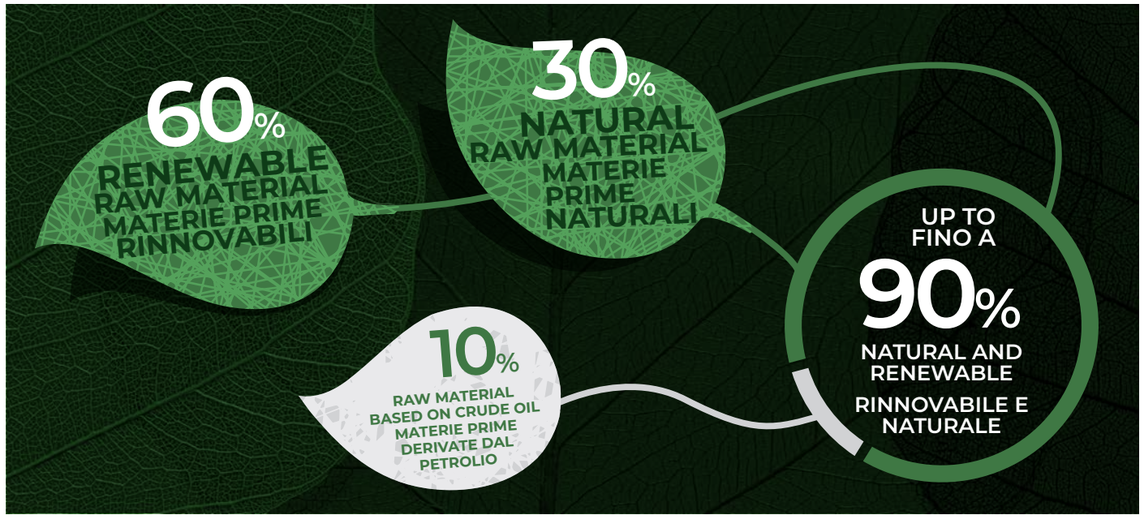

SPA ESSENCE - COLOR CHART

*The images are for **illustrative purposes** only and may **not reflect the actual finish of the product**, especially when viewed on a screen. For this reason, the **SELECTION OF FINISHES MUST ALWAYS BE BASED** on the **PHYSICAL SAMPLES** provided in the official **COLOR CHARTS**, which offer **THE MOST RELIABLE AND ACCURATE REFERENCE.***

Le immagini hanno valore **puramente illustrativo** e possono **non rispecchiare la finitura reale del prodotto**, in particolare se visualizzate tramite schermo. Per questo motivo, la **SELEZIONE DELLE FINITURE** deve **BASARSI ESCLUSIVAMENTE** sui **CAMPIONI FISICI** presenti nelle **CARTELLE COLORI** ufficiali, che rappresentano il **RIFERIMENTO PIÙ AFFIDABILE E ACCURATO.**

BASE CUSTOMIZATION
PERSONALIZZAZIONE BASE

PST PLASTIC FINISHES

Grey
Grigio

We provide a thermoformed PST base, completely closed to prevent any infiltration of powders or liquids. The result is a very strong material that is scratch resistant and easy to clean.

Forniamo una base in PST termoformato, completamente chiuso per evitare qualsiasi infiltrazione di polveri o liquidi. Il risultato è un materiale molto robusto, resistente ai graffi e facile da pulire.

*The images are for **illustrative purposes** only and may **not reflect the actual finish of the product**, especially when viewed on a screen. For this reason, the **SELECTION OF FINISHES MUST ALWAYS BE BASED** on the **PHYSICAL SAMPLES** provided in the official **COLOR CHARTS**, which offer **THE MOST RELIABLE AND ACCURATE REFERENCE.***

Le immagini hanno valore **puramente illustrativo** e possono **non rispecchiare la finitura reale del prodotto**, in particolare se visualizzate tramite schermo. Per questo motivo, la **SELEZIONE DELLE FINITURE** deve **BASARSI ESCLUSIVAMENTE** sui **CAMPIONI FISICI** presenti nelle **CARTELLE COLORI** ufficiali, che rappresentano il **RIFERIMENTO PIÙ AFFIDABILE E ACCURATO.**

ACCESSORIES UPON REQUEST
ACCESSORI SU RICHIESTA

All tables have a standard setting customizable upon request.

Tutti i lettini hanno una configurazione standard personalizzabile su richiesta.

X - Headrest with joint
Testa X con snodo

Plastic leg protection
Protezione gambe in plastica

Foot pedal control with memories
Pedaliera con memorie

Roll Holder (66 - 75 cm)
Portarotolo (66 - 75 cm)

Heating system
Riscaldamento

Wheels with brake (ø 50 mm)
Ruote con freno (ø 50 mm)

UK cable
Cavo UK

USA cable
Cavo USA

Naval kit
Kit navale

Customized mattress with logo
Personalizzazione materasso con logo

LEMI MATTRESSES STANDARD

MATERASSI LEMI MEMORY

Each mattress is HANDCRAFTED, therefore the ACTUAL MEASUREMENTS MAY VARY from those indicated in the catalogue by approximately ± 1 cm (also based on the selected configuration).

Ogni materasso è realizzato A MANO, pertanto le MISURE REALI POTREBBERO VARIARE rispetto a quelle indicate nel catalogo di circa ± 1 cm (anche in base alla configurazione selezionata).

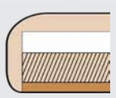

THICKNESS
SPESSORE
15cm | 5,9''

STANDARD

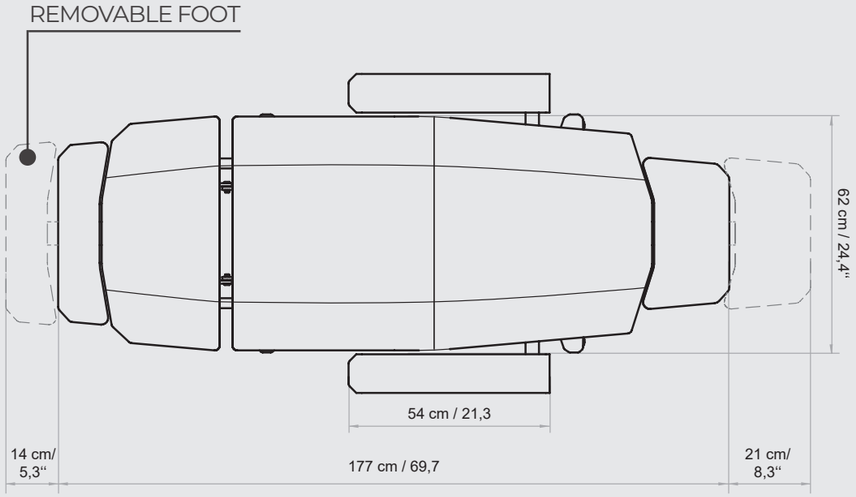

UPON REQUEST

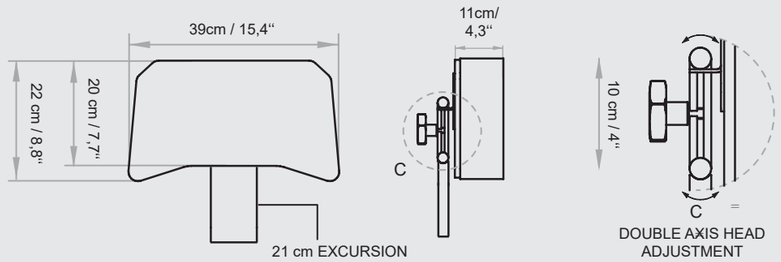

X - HEADREST
WITH JOINT

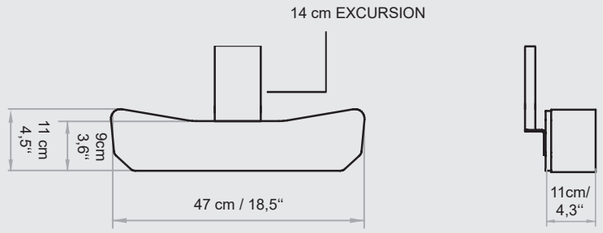

FOOTREST

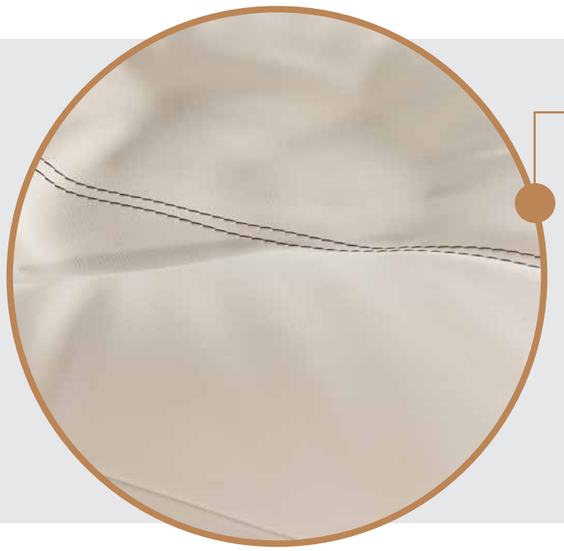

MEMORY FOAM MATTRESS

Super Soft Mattress in Memory Foam Thickness 15 cm
The Memory Foam mattress allows an optimal comfort for the patient even for long-lasting treatments. Furthermore, with the handset control supplied, the guest can independently adjust the chair to find the most comfortable position.

Materasso Super Soft in Memory Foam Spessore 15 cm
Il materasso in Memory Foam permette un comfort ottimale del paziente anche per trattamenti di lunga durata. Inoltre con la pulsantiera in dotazione il cliente può regolare in autonomia la poltrona trovando la posizione più comoda.

Adjustable and removable footrest
Piede regolabile ed estraibile

X Zak Headrest (standard)
Testa X Zak (standard)

TECHNICAL REQUIREMENTS

CARATTERISTICHE TECNICHE

ABSORPTION ASSORBIMENTO	*VOLTAGE* VOLTAGGIO	*POWER* POTENZA	*FREQUENCY* FREQUENZA	*WARRANTY*	GARANZIA
4 Amax (1,7 A)	100 Vac (240Vac)	400W	50/60 Hz	*Mattress heating: 1 year* *Electric parts and controls: 2 years* *Undeformable foam: 5 years* *Structure: 10 years*	Riscaldamento materasso: 1 anno Parti elettriche e comandi: 2 anni Gomma indeformabile: 5 anni Struttura: 10 anni

Rev. 4 - 2026

REGULATIONS

All Equipment is CE marked

Electrical equipment and beds
Directive 2006/42/CE (Machinery Directive) and national regulations
Directive 2014/30/UE (Electromagnetic Compatibility Directive) and national regulations.

Images
The images are for illustrative purposes only and may not reflect the actual image of the product.

NORME

Tutte le attrezzature sono a marchio CE

Attrezzature e lettini elettrici
Direttiva 2006/42/CE (Direttiva Macchine) e disposizioni nazionali di attuazione
Direttiva 2014/30/UE (Direttiva Compatibilità elettromagnetica) e disposizioni nazionali di attuazione.

Immagini
Le immagini hanno valore puramente illustrativo e possono non rispecchiare l'immagine reale del prodotto.

Lemi®
ITALIAN WELLNESS EQUIPMENT

Brusaferri & C srl
Via Mara Maretti Soldi, 13
26011 Casalbuttano (CREMONA) ITALY
Phone +39-0374-363069 Fax +39-0374-363071
info@lemigroup.it service@lemigroup.it

www.lemispa.com