CLASSIC

2024 american spa WINNER PROFESSIONAL'S CHOICE AWARDS
2023 american spa WINNER PROFESSIONAL'S CHOICE AWARDS
2021 american spa WINNER PROFESSIONAL'S CHOICE AWARDS

FAVORITE
TREATMENT TABLE MANUFACTURER

All the treatment tables of the CLASSIC line feature the traditional mattress with horseshoe headrest, and are suitable for body massages and facial treatments. All are electrically adjustable (height, back, leg) and allow the relax position.

Tutti i lettini della linea CLASSIC presentano il tradizionale materasso con testa a ferro di cavallo, e risultano idonei a massaggi corpo, trattamenti viso. Tutti sono regolabili elettricamente (altezza schiena gamba) e permettono la posizione relax.

CLASSIC

GEMINI CLASSIC

NEW

* B: White | M: Spa Soft Light 1285

Covered columns / Colonne rivestite

COD. 1482

Multi-functional treatment table that combines comfort and ease of use with exceptional workspace optimization. Featuring a mattress with horseshoe headrest, three independent adjustments for height, backrest, and legrest, and a solid painted wooden base with an elegantly covered double column. Available in 3 standard color configurations.

IDEAL FOR: massages, face and body treatments, hair removal, treatments with aesthetic equipment.

Lettino multifunzionale che combina comfort e facilità d'uso con un'eccezionale ottimizzazione dello spazio di lavoro. Dotato di materasso con testa a ferro di cavallo, tre regolazioni autonome di altezza, schienale e poggiagambe, e di una solida base in legno verniciato con doppia colonna elegantemente rivestita. Disponibile in 3 configurazioni colore standard.

IDEALE PER: massaggi, trattamenti viso e corpo, depilazione, trattamenti con apparecchiature estetiche.

** The images are for illustrative purposes only and may not reflect the actual image of the finishing.*

* Le immagini hanno valore puramente illustrativo e possono non rispecchiare l'immagine reale della finitura.

Focus on

- *3 electric motors for height, backrest and legrest adjustment*
- *Standard handset control with 2 options for MEMORY function*
- *AUT function: automatic return from any position to zero position (flat and minimum height)*
- *END function: "End of treatment" position*
- *SYNCRO function: synchronized backrest/legrest adjustment*
- ***Vibro-acoustic technology (upon request)*** **NEW**
- *Available in 3 standard color configurations (mattress + base)*
- *Fire-resistant, azo-free, antibacterial and antifungal mattress covering*
- *Multifunctional solution, maximum customer / operator comfort*

- 3 motori elettrici per regolazione di altezza, schienale e poggiagambe
- Pulsantiera standard con 2 opzioni di funzione MEMORIE
- Funzione AUT: ritorno automatico da ogni posizione alla posizione zero (piatto e altezza minima)
- Funzione END: posizione "fine del trattamento"
- Funzione SYNCRO: regolazione schiena/gambe sincronizzata
- **Tecnologia vibro-acustica (su richiesta)** **NEW**
- Disponibile in 3 configurazioni colori standard (materasso + base)
- Rivestimento ignifugo, azo-free, antibatterico, antimicotico
- Soluzione multifunzionale, massimo comfort cliente / operatore

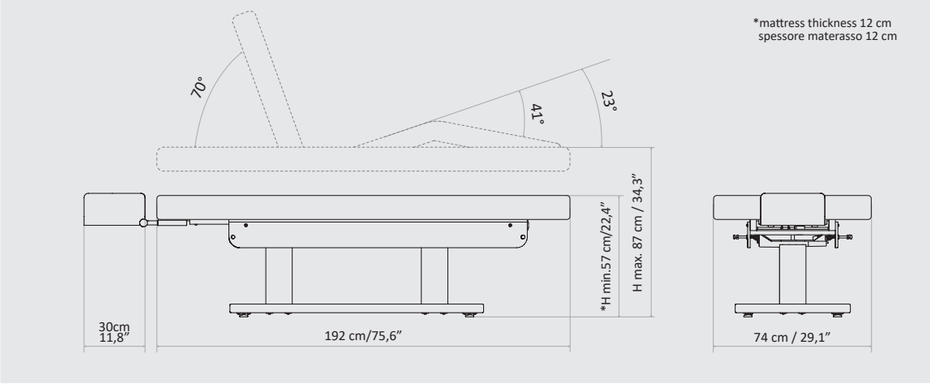

Packaging details

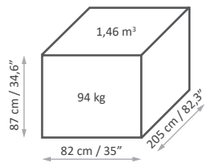

MAXIMUM CAPACITY
PORTATA MASSIMA
200 kg

CONFIGURAZIONI DISPONIBILI
AVAILABLE CONFIGURATIONS

3 STANDARD CONFIGURATION OPTIONS / 3 OPZIONI DI CONFIGURAZIONE STANDARD

1

MATTRESS / MATERASSO
SPA SOFT - DARK 2710

+

BASE
WENGÉ

2

MATTRESS / MATERASSO
SPA SOFT - LIGHT 1285

+

BASE
WHITE / BIANCO

3

MATTRESS / MATERASSO
SPA SOFT - CALM 1302

+

BASE
TAUPE / TORTORA

1 **WENGÉ** 2 **WHITE/BIANCO** 3 **TAUPE/TORTORA**

*The images are for **illustrative purposes** only and may **not reflect the actual finish of the product**, especially when viewed on a screen. For this reason, the **SELECTION OF FINISHES MUST ALWAYS BE BASED** on the **PHYSICAL SAMPLES** provided in the official **COLOR CHARTS**, which offer **THE MOST RELIABLE AND ACCURATE REFERENCE.***

ACCESSORIES UPON REQUEST
ACCESSORI SU RICHIESTA

All tables have a standard setting customizable upon request.

Tutti i lettini hanno una configurazione standard personalizzabile su richiesta.

Mattress protection with polyurethane XL
Coprilettino XL in spugna con poliuretano

Vibro-acoustic technology
Tecnologia vibro-acustica

Luxury towel
Telo Deluxe

Roll Holder (75 cm)
Portarotolo (75 cm)

Vario Led Flex lamp
Lampada Vario Led Flex

Clamp for Vario Led Flex Lamp
Morsetto per Lampada Vario Led Flex

Heating system
Riscaldamento

UK cable
Cavo UK

USA cable
Cavo USA

Disposable cover for horseshoe headrest (250 pcs./pack)
Copritesta monouso testa a ferro di cavallo (confezione da 250 pz)

Plastic leg protection
Protezione gambe in plastica

Customized mattress with logo
Personalizzazione materasso con logo

Le immagini hanno valore **puramente illustrativo** e possono **non rispecchiare la finitura reale del prodotto**, in particolare se visualizzate tramite schermo. Per questo motivo, la **SELEZIONE DELLE FINITURE** deve **BASARSI ESCLUSIVAMENTE** sui **CAMPIONI FISICI** presenti nelle **CARTELLE COLORI** ufficiali, che rappresentano il **RIFERIMENTO PIÙ AFFIDABILE E ACCURATO.**

LEMI MATTRESSES STANDARD

MATERASSI LEMI MEMORY

Each mattress is HANDCRAFTED, therefore the ACTUAL MEASUREMENTS MAY VARY from those indicated in the catalogue by approximately ± 1 cm (also based on the selected configuration).

Ogni materasso è realizzato A MANO, pertanto le MISURE REALI POTREBBERO VARIARE rispetto a quelle indicate nel catalogo di circa ± 1 cm (anche in base alla configurazione selezionata).

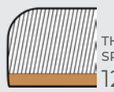

THICKNESS
SPESSORE
12cm | 4,7''

GEMINI CLASSIC - STANDARD

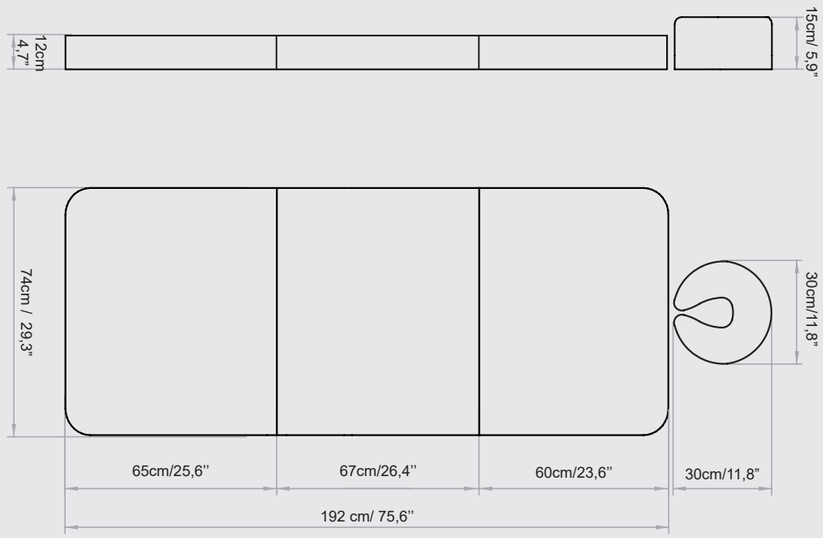

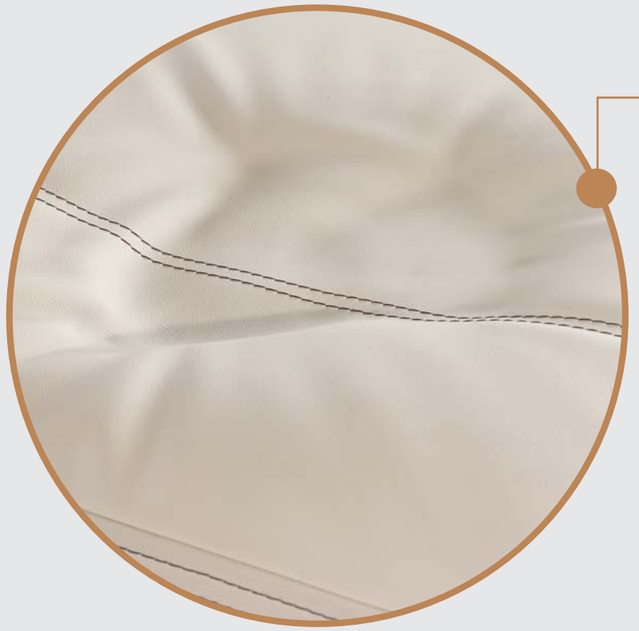

MEMORY FOAM MATTRESS

Super Soft Mattress in Memory Foam
Thickness 15 cm
The Memory Foam mattress allows an optimal comfort for the patient even for long-lasting treatments. Furthermore, with the handset control supplied, the patient can independently adjust the chair to find the most comfortable position.

Materasso Super Soft in Memory Foam
Spessore 15 cm
Il materasso in Memory Foam permette un comfort ottimale del paziente anche per trattamenti di lunga durata. Inoltre con la pulsantiera in dotazione il paziente può regolare in autonomia la poltrona trovando la posizione più comoda.

TECHNICAL REQUIREMENTS

CARATTERISTICHE TECNICHE

ABSORPTION ASSORBIMENTO	*VOLTAGE* VOLTAGGIO	*POWER* POTENZA	*FREQUENCY* FREQUENZA	*WARRANTY*	GARANZIA
4 Amax (1,7 A)	100 Vac (240Vac)	400W	50/60 Hz	*Mattress heating: 1 year* *Electric parts and controls: 3 years* *Undeformable foam: 5 years* *Actuators: 5 years* *Structure: Lifetime*	Riscaldamento materasso: 1 anno Parti elettriche e comandi: 3 anni Gomma indeformabile: 5 anni Attuatori: 5 anni Struttura: a vita

Rev. 7 - 2026

REGULATIONS
All Equipment is CE marked

Electrical equipment and beds
Directive 2006/42/CE (Machinery Directive) and national regulations
Directive 2014/30/UE (Electromagnetic Compatibility Directive) and national regulations.

Images
The images are for illustrative purposes only and may not reflect the actual image of the product.

NORME
Tutte le attrezzature sono a marchio CE

Attrezzature e lettini elettrici
Direttiva 2006/42/CE (Direttiva Macchine) e disposizioni nazionali di attuazione
Direttiva 2014/30/UE (Direttiva Compatibilità elettromagnetica) e disposizioni nazionali di attuazione.

Immagini
Le immagini hanno valore puramente illustrativo e possono non rispecchiare l'immagine reale del prodotto.

Lemi®
ITALIAN WELLNESS EQUIPMENT

Brusaferri & C srl
Via Mara Maretti Soldi, 13
26011 Casalbuttano (CREMONA) ITALY
Phone +39-0374-363069 Fax +39-0374-363071
info@lemigroup.it service@lemigroup.it

www.lemispa.com